ARMAÇÃO DA PAREDE

Escala 1:100

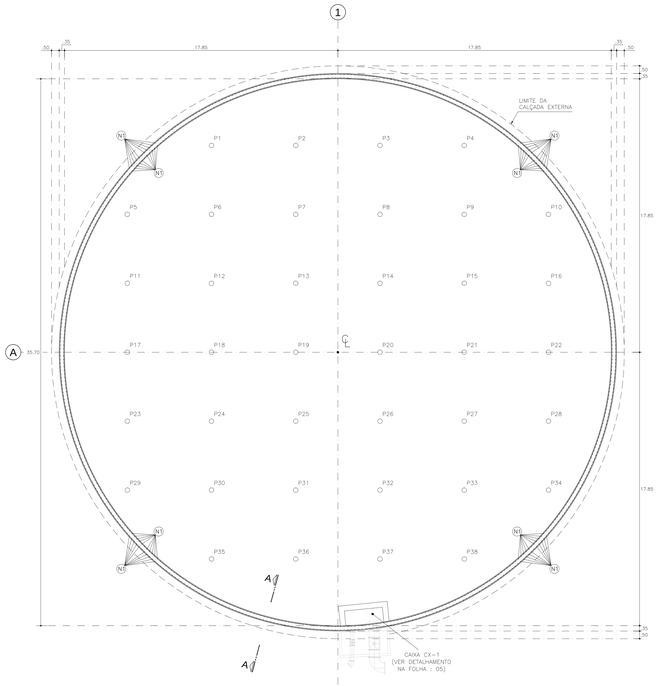

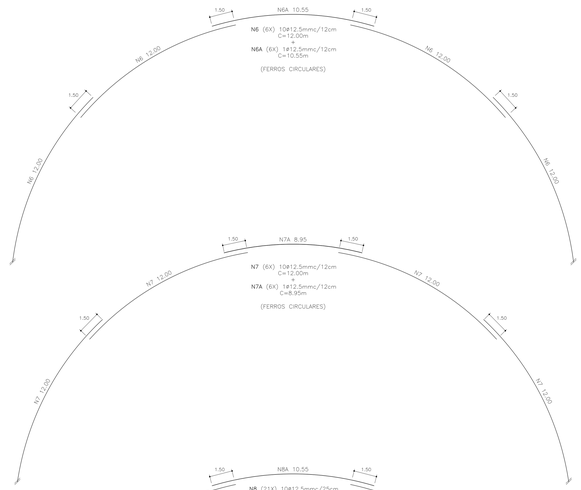

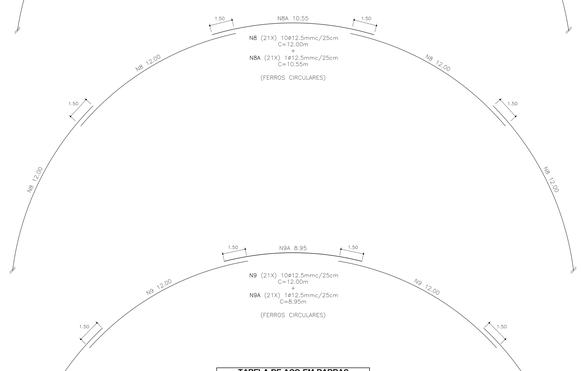

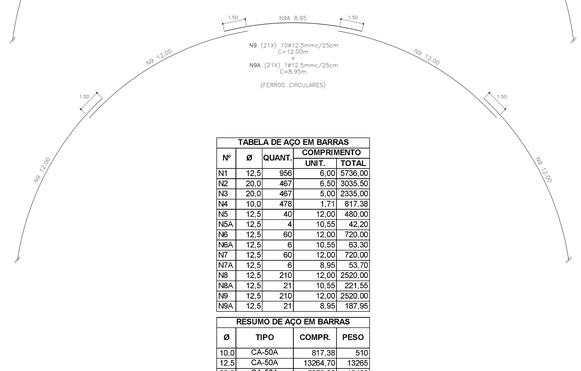

ATENÇÃO!

- INTERROMPER OS FERROS N2 E N3 NA REGIÃO DA CAIXA CX-1, VER DETALHAMENTO DA CAIXA NA FOLHA : 07

OBSERVAÇÕES

OBS-1) CONCRETO : Fck≥35MPa, c/j=28DIAS.
Ec = 29GPa

→ RELAÇÃO ÁGUA/CIMENTO ≤ 0.55
→ CLASSE III

OBS-2) AÇO CA-50A Fyk≥500MPa.

OBS-3) COBRIMENTO DAS ARMADURAS : 4.0CM

OBS-4) INSTRUÇÕES E OBSERVAÇÕES PARA EXECUÇÃO DO RESERVATÓRIO, ENCONTRAM-SE NA FOLHA : 14

TABELA DE AÇO EM BARRAS				
Nº	Ø	QUANT.	COMPRIMENTO	
			UNIT.	TOTAL
N1	12,5	956	6,00	5736,00
N2	20,0	467	6,50	3035,50
N3	20,0	467	5,00	2335,00
N4	10,0	478	1,71	817,38
N5	12,5	40	12,00	480,00
N5A	12,5	4	10,55	42,20
N6	12,5	60	12,00	720,00
N6A	12,5	6	10,55	63,30
N7	12,5	60	12,00	720,00
N7A	12,5	6	8,95	53,70
N8	12,5	210	12,00	2520,00
N8A	12,5	21	10,55	221,55
N9	12,5	210	12,00	2520,00
N9A	12,5	21	8,95	187,95

RESUMO DE AÇO EM BARRAS			
Ø	TIPO	COMPR.	PESO
10,0	CA-50A	817,38	510
12,5	CA-50A	13294,70	13265
20,0	CA-50A	5370,50	13426
CA-50A		PESO (KG)	*27201*

CORTE A–A / TÍPICO

Escala 1:25

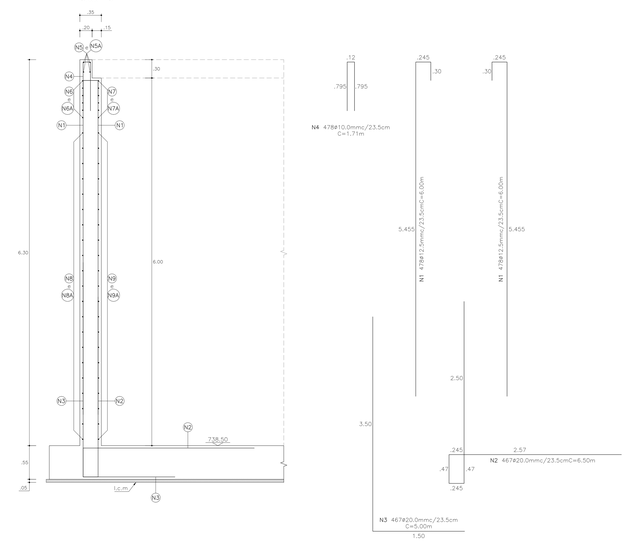

DET–1

REFORÇO E AJUSTE DAS ARMAÇÕES NA REGIÃO DE PASSAGEM DAS TUBULAÇÕES.

ELEVAÇÃO
S/Escala

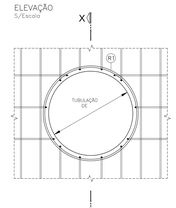

CORTE X–X
S/Escala

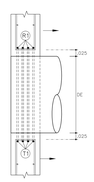

AJUSTAR GANCHOS NOS FERROS VERTICAIS E HORIZONTAIS NA REGIÃO DA TUBULAÇÃO

OBS : UTILIZAR MESMO DETALHE DE REFORÇO, PARA DEMAIS PASSAGENS DE TUBULAÇÕES EXISTENTES NA CAIXA.

DIÂMETRO DE (cm)	DIÂMETRO DR (cm)	BITOLA R1 (mm)	QUANTIDADE	COMPRIMENTO (m)
20	31	10.0	4	1.65
40	51	10.0	4	2.30
60	72	12.5	4	2.95

TODOS OS DIREITOS RESERVADOS NOS TERMOS DA LEI QUE RESGUARDA OS DIREITOS AUTORAIS – LEI FEDERAL 9.610 DE 19/02/1998
É PROIBIDO A REPRODUÇÃO TOTAL OU PARCIAL, DESTE PROJETO, BEM COMO A REPRODUÇÃO DE QUALQUER FORMA OU POR QUALQUER MEIO, ELETRÔNICO OU MECÂNICO, INCLUSIVE ATRAVÉS DE PROCESSOS XEROGRÁFICOS, DE FOTOCÓPIA E DE GRAVAÇÃO, SEM A DEVIDA PERMISSÃO, POR ESCRITO, DO AUTOR.

CAMPANER
ENGENHARIA
CREA : 39.318-5
RUA VINTE E TRÊS DE MAIO Nº 790 - 1º ANDAR - SALA 11 - VIANELLO - JUNDIAÍ/SP
(11)4521-7899 (11)4815-1327 - e-mail : campaner.eng@terra.com.br

DAE S/A – ÁGUA E ESGOTO
CLIENTE

RESERVATÓRIO EM CONCRETO ARMADO V=5.000m³
EMPREENDIMENTO

ESTRADA MUNICIPAR JUNDIAÍ-ITUPEVA, AV.2 – GLEBA 1AE,
BAIRRO DO VAIJÃO
LOCAL

ASSUNTO **ARMAÇÃO**

DETALHAMENTO DA ARMAÇÃO DA PAREDE.

REVISÕES

REV.00	12/06/2017	ENTREGA DO PROJETO.

OBSERVAÇÕES

1– VERIFICAR MEDIDAS E NÍVEIS NA OBRA.
2– NÃO TOMAR MEDIDAS EM ESCALA.

DESENHO: DIEGO B. MARTINS	ESCALA: INDICADAS	REVISÃO REV.00	FOLHA 06/14
ARQUIVO ELETRÔNICO: GAE-RESERVATORIO-FAZ30MA-MRJÃO_05	DATA: 12/06/2017	VISTO:	ESTRUTURA