DETALHE TIPICO DAS COLUNAS DA CORTINA DE MADEIRA
06 PEÇAS PARA CADA DECANTADOR

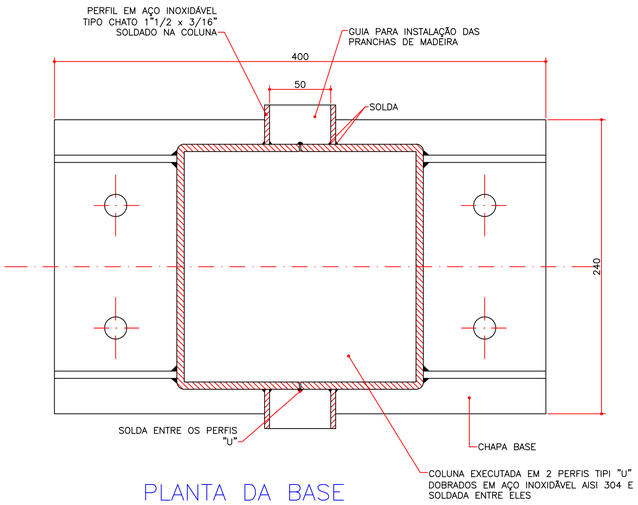

PLANTA DA BASE

DIMENSÕES EM MILIMETROS

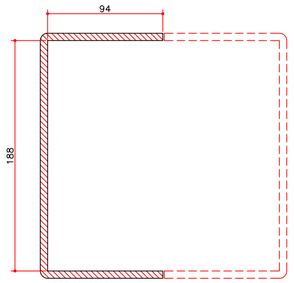

DETALHE DA COLUNA

DETALHE DA CHAPA BASE

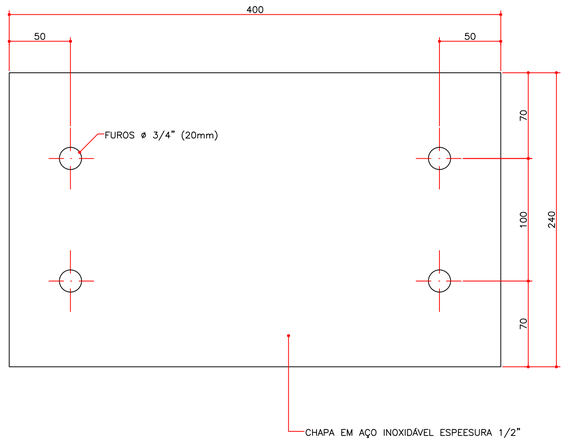

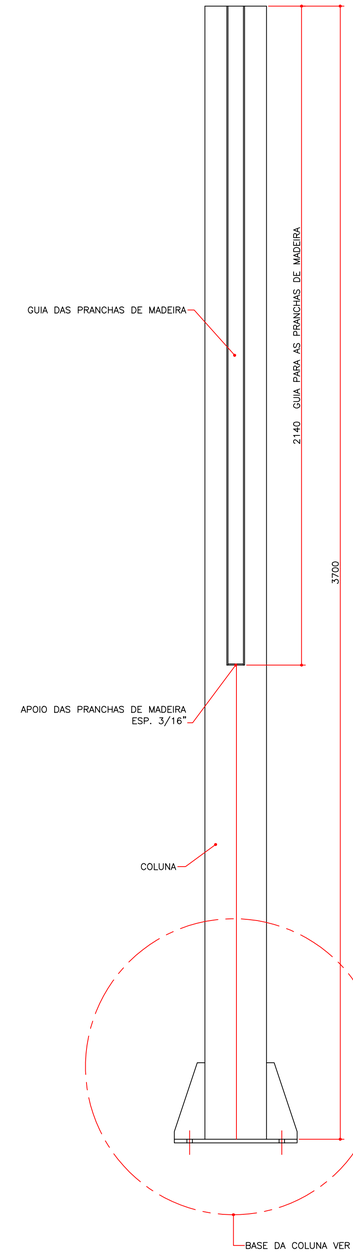

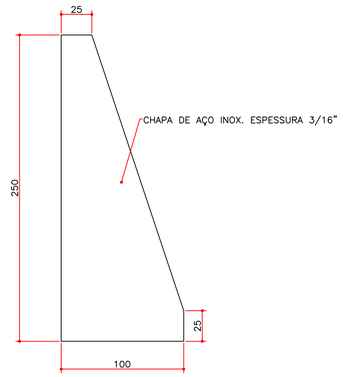

DETALHE DA NERVURA

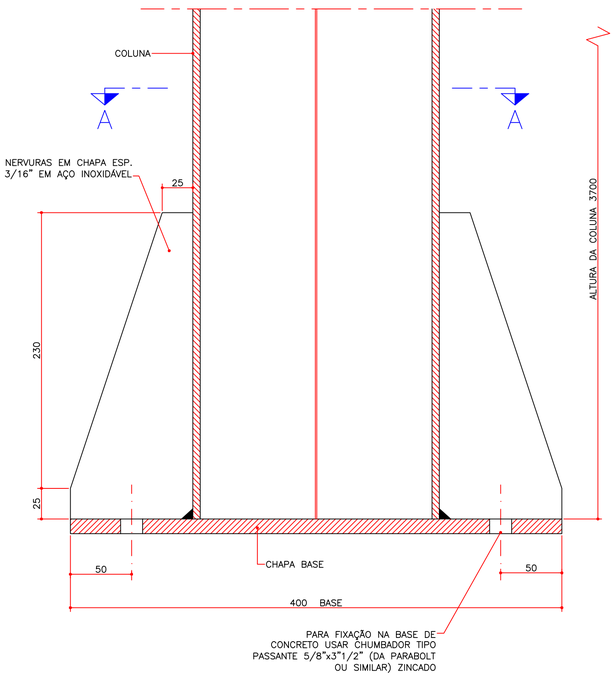

DETALHE DA BASE DA COLUNA

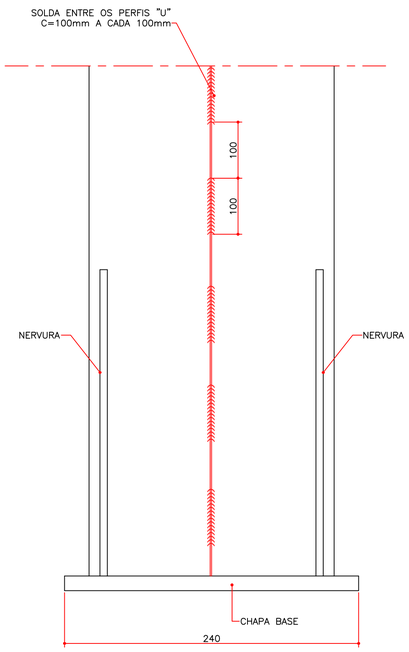

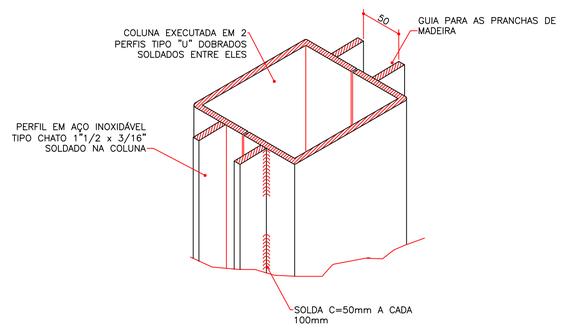

DETALHE DA GUIA DAS PRANCHAS DE MADEIRA
ISOMÉTRICO

N°	DATA	REVISÃO	EXECUTADO POR	APROVADO POR	DAE ACEITO	DAE DATA	DESENHOS DE REFERÊNCIA	NUMERO	NOTAS
0	SET/15	EMISSÃO INICIAL	ODAIR	S.S.F					

DAE
VISTO E ACEITO
ESTA ACEITAÇÃO NÃO ISENTA A CONTRATADA DAS RESPONSABILIDADES E OBRIGACÕES ESTABELECIDAS NO CONTRATO

ANALISADO		ASS.	
ACEITO		ART	
VISTO			

DES. ODAIR	SET/15	
PROJ. S.S.F	SET/15	
APROVADO. XXXX		

DAE - DEPARTAMENTO DE ÁGUAS E ESGOTOS DE JUNDIAÍ

ESTAÇÃO DE TRATAMENTO DE ÁGUA ANHANGABAÚ
ADAPTAÇÕES E REFORMAS A SEREM EXECUTADAS NOS DECANTADORES EXISTENTES
DETALHE DA COLUNA DA CORTINA DE MADEIRA

AREA DO PROJETO CIDADE DE JUNDIAÍ - SP
SUB-AREA DO PROJETO SISTEMA DE TRATAMENTO DE ÁGUA

dae Jundiaí

N°
R. 0 FL. 05/06
N° CONTRATADA ETA.ANH-HID-005
ESCALA INDICADAS